Z 1000 W / ...

Führungsbuchse, mit Zentrieransatz, selbstschmierend
Guide bush, stepped location head, self-lubricating
Bague de guidage, avec plot de centrage, autolubrifiante

Mat.: 2.0975
max.°C: 200

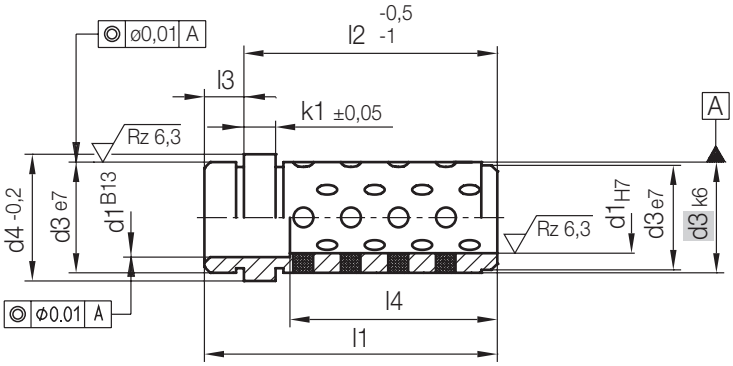

k1	l4	l3	l1	d4	d3	l2	d1	Nr./No.
3	17	5	17	16	14	**12**	**9**	Z 1000 W/ 12 x 9
	22		22			**17**		17
	20		27			**22**		22
			32			**27**		27
			41			**36**		36
			51			**46**		46
			61			**56**		56
			71			**66**		66
	17		17			**12**	**10**	Z 1000 W/ 12 x 10
	22		22			**17**		17
	20		27			**22**		22
			32			**27**		27
			41			**36**		36
			51			**46**		46
			61			**56**		56
			71			**66**		66
6	23	6	23	25	20	**17**	**14**	Z 1000 W/ 17 x 14
	28		28			**22**		22
	33		33			**27**		27
	28		42			**36**		36
	30		52			**46**		46
			62			**56**		56
			72			**66**		66
			82			**76**		76
			92			**86**		86
	23		23			**17**	**15**	Z 1000 W/ 17x15
	28		28			**22**		22
	33		33			**27**		27
	28		42			**36**		36
	30		52			**46**		46
			62			**56**		56
			72			**66**		66
			82			**76**		76
			92			**86**		86
	25	8	25	31	26	**17**	18	Z 1000 W/ 17 x 18
	30		30			22		22

k1	l4	l3	l1	d4	d3	l2	d1	Nr./No.
6	35	8	35	31	26	**27**	**18**	Z 1000 W/ 27 x 18
	30		44			**36**		36
	40		54			**46**		46
			64			**56**		56
			74			**66**		66
			84			**76**		76
			94			**86**		86
			104			**96**		96
			124			**116**		116
	25		25			**17**	**20**	Z 1000 W/ 17 x 20
	30		30			**22**		22
	35		35			**27**		27
	30		44			**36**		36
	40		54			**46**		46
			64			**56**		56
			74			**66**		66
			84			**76**		76
			94			**86**		86
			104			**96**		96
			124			**116**		116
	30		30	35	30	**22**	**22**	Z 1000 W/ 22 x 22
	35		35			**27**		27
	36		44			**36**		36
	36		54			**46**		46
	49		64			**56**		56
			74			**66**		66
			84			**76**		76
			94			**86**		86
			104			**96**		96
			124			**116**		116
			144			**136**		136
	49		164			**156**		156
	30		30			**22**	**24**	Z 1000 W/ 22 x 24
	35		35			**27**		27
	36		44			**36**		36
	36		54			**46**		46

Z 1000 W/...

Führungsbuchse, mit Zentrieransatz, selbstschmierend
Guide bush, stepped location head, self-lubricating
Bague de guidage, avec plot de centrage, autolubrifiante

Mat.: 2.0975
max.°C: 200

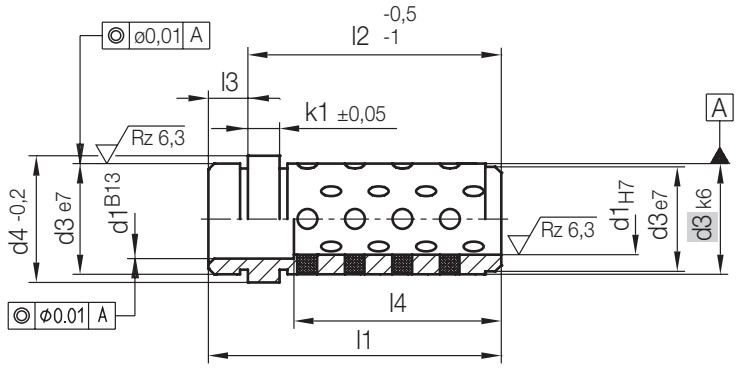

k1	l4	l3	l1	d4	d3	l2	d1	Nr./No.
6	49	8	64	35	30	**56**	**24**	Z 1000 W/ 56 x 24
			74			**66**		66
			84			**76**		76
			94			**86**		86
			104			**96**		96
			124			**116**		116
			144			**136**		136
			164			**156**		156
	35		35	47	42	**27**	**30**	Z 1000 W/ 27 x 30
	44		44			**36**		36
	54		54			**46**		46
	64		64			**56**		56
			74			**66**		66
			84			**76**		76
			94			**86**		86
			104			**96**		96
			124			**116**		116
			144			**136**		136
			164			**156**		156
	35		35			**27**	**32**	Z 1000 W/ 27 x 32
	44		44			**36**		36
	54		54			**46**		46
	64		64			**56**		56
	54		74			**66**		66
	64		84			**76**		76
			94			**86**		86
			104			**96**		96
			124			**116**		116
			144			**136**		136
			164			**156**		156
10	46	10	46	60	54	**36**	**40**	Z 1000 W/ 36 x 40
	56		56			**46**		46
	66		66			**56**		56
	76		76			**66**		66
	86		86			**76**		76
	76		96			**86**		86

k1	l4	l3	l1	d4	d3	l2	d1	Nr./No.
10	80	10	106	60	54	**96**	**40**	Z 1000 W/ 96 x 40
			126			**116**		116
			146			**136**		136
			166			**156**		156
			206			**196**		196
	46		46			**36**	**42**	Z 1000 W/ 36 x 42
	56		56			**46**		46
	66		66			**56**		56
	76		76			**66**		66
	86		86			**76**		76
	76		96			**86**		86
	80		106			**96**		96
			126			**116**		116
			146			**136**		136
			166			**156**		156
			206			**196**		196
	66		66	72	66	**56**	**50**	Z 1000 W/ 56 x 50
	76		76			**66**		66
	86		86			**76**		76
	76		96			**86**		86
	80		106			**96**		96
			126			**116**		116
			146			**136**		136
			166			**156**		156
			206			**196**		196
	66		66			**56**	**52**	Z 1000 W/ 56 x 52
	76		76			**66**		66
	86		86			**76**		76
	76		96			**86**		86
	80		106			**96**		96
			126			**116**		116
			146			**136**		136
			166			**156**		156
			206			**196**		196